平成２４年度　愛川町秋季野球大会日程表

	試合開始時間	※塁審等は、各チームから2名とする
第1試合	9時00分	第1試合の塁審は、第2試合目のチーム
第2試合	11時00分	第2試合の塁審は、第1試合目のチーム
第3試合	13時00分	第3試合の塁審は、第4試合目のチーム
第4試合	15時00分	第4試合の塁審は、第3試合目のチーム

※試合中止については、午前7時30分ごろに決定。
電話046(285)2111 [午前8時30分までは、愛川町役場警備員対応]
[午前8時30分以降は、愛川町役場日直対応]
なお、電話連絡がとれない場合には、試合会場にて確認すること。

印	グランド名／日程	8/26	9/2	9/9	9/16	9/23	9/30	10/7
◎	田代球場	◎第4まで	◎第4まで					**県大会**
○	第1号公園野球場Aコート			○第4まで	○第4まで	○第4まで	○第4まで	
□	第1号公園野球場Bコート			□第4まで	□第4まで	□第4まで	□第4まで	
印	グランド名／日程	10/14	10/21	10/28	11/4	11/11	11/18	11/25
◎	田代球場		◎第4まで		**県大会**			
○	第1号公園野球場Aコート	○第4まで		○第4まで		○第4まで	○第4まで	○第4まで
□	第1号公園野球場Bコート	□第4まで		□第4まで		□第4まで	□第4まで	□第4まで

一般の部

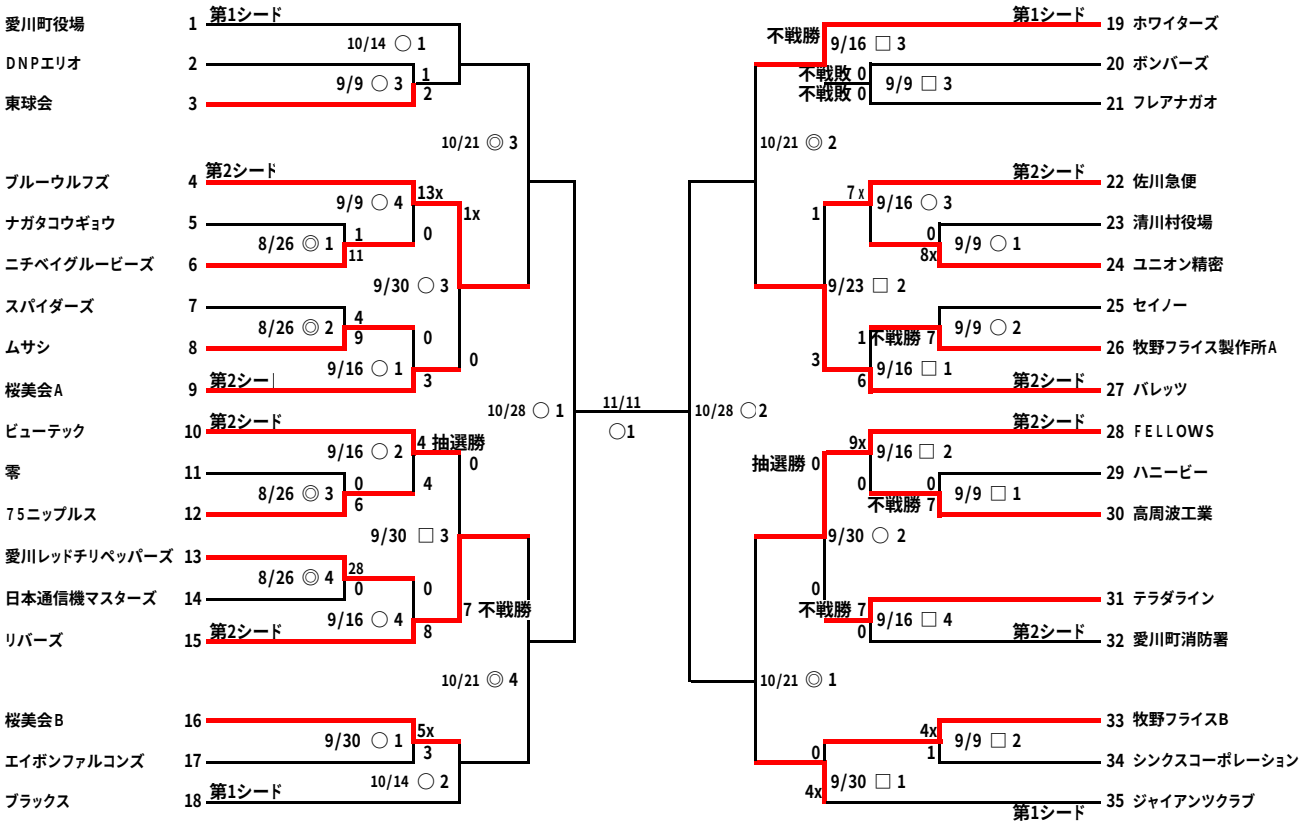

壮年の部

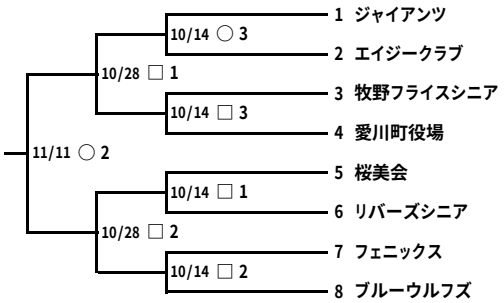
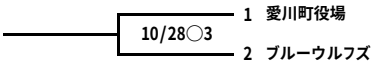
Aクラス入替戦