令和7年　大会組合せ表

13版（20250713更新）

		※塁審は各チームから3名とする。
第1試合	9時30分	・第1試合の塁審は、第2試合目のチーム
第2試合	12時00分	・第2試合の塁審は、第1試合目のチーム
第3試合	14時30分	・第3試合の塁審は、別途依頼

＊試合中止については、午前7時30分ごろに決定。
連絡先　理事長（小倉）　090　2246　6139
連絡先　審判長（秋葉）　090　2910　0384

		3/23	3/29	3/30	4/6	4/13	4/20	5/11	5/18	5/25	6/1	6/8	6/15	6/22	7/6	7/13	7/20	7/27
□	田代球場	審判講習会	高松宮	予備日	予備日	中止	□	□	□	中止	□	□	中止	□	□	□	□	津久井-愛川親善試合
							A B2 S	B1 A S	C C S		B2 B1	B2 B1 S		C C	B1 A S	A B2	S S	

		8/3	8/10	8/17	8/24	9/7	9/14	9/21	9/28	10/5	10/12	10/19	10/26	11/2	11/9	11/16	11/23	
□	田代球場	□	□	□	□	□	□	□	□	□	□	□	□	□	□	□	□	
					C C	B2 B1	A B2 S	B1 A										

【Aクラス リーグ戦】

		①	②	③	勝	負	分	ﾎﾟｲﾝﾄ	総失点	順位
①	ブラックス		○ 7－2 XX/XX □2	○ 9－2 XX/XX □1	2	0	0	6	4	
②	BOSS	● 2－7 XX/XX □2		○ 5－1 ○ 8－5	2	1	0	3	13	
③	愛川町役場	■ 2－9 XX/XX □1	● 1－5 ● 5－8		0	3	0	−10	22	

【B1クラス リーグ戦】

		①	②	③	勝	負	分	ﾎﾟｲﾝﾄ	総失点	順位
①	ブルーウルフズ		○ 11－5 XX/XX □1	○ 7－0 XX/XX □2	2	0	0	6	5	
②	FELLOWS	● 5－11 XX/XX □1		■ 0－10 ○ 不戦勝	1	2	0	−4	21	
③	リバーズ	■ 0－7 XX/XX □2	○ 10－0 × 不戦敗		1	2	0	−6	7	

【B2クラス リーグ戦】

		①	②	③	勝	負	分	ﾎﾟｲﾝﾄ	総失点	順位
①	牧野フライス製作所		○ 15－0 XX/XX □2	○ 不戦勝 XX/XX □1	2	0	0	6	0	
②	ZERO	■ 0－15 XX/XX □2		○ 3－2 × 不戦敗	1	2	0	−6	17	
③	ビューティック	× 不戦敗 XX/XX □1	● 2－3 ○ 不戦勝		1	2	0	−5	3	

■リーグ戦の順位決定

★2チームの勝敗が並んだ場合、
①当該対戦の結果
それが引き分けの場合は ②へ

★3チーム以上の勝敗が並んだ場合
①当該対戦の結果
それでも順位が決まらない場合は ②へ

↓ ②へ

②ポイント制

勝ち	○	+3
コールド勝ち		
不戦勝		
負け	●	−3
コールド負け	■	−4
棄権（不戦敗）	×	−5
引き分け	△	0

↓ 並んだ場合は③へ

③総失点

↓ 並んだ場合は④へ

④抽選

【Cクラス リーグ戦】

		①	②	③	④	勝	負	分	ﾎﾟｲﾝﾄ	総失点	順位
①	AGC		○ 11－3	○ 8－1	8/24 □2	2	0	0	6	4	
②	スパイダーズ	■ 3－11		8/24 □1	○ 18－8	1	1	0	−1	19	
③	ニチベイグルービーズ	■ 1－8	8/24 □1		△ 9－9	0	1	1	−4	17	
④	電気興業	8/24 □2	■ 8－18	△ 9－9		0	1	1	−4	27	

■試合形式

	方式	時間	イニング	引き分け	コールド	
Aクラス	リーグ戦	2時間（イニングより優先）	9回	あり	あり	9回戦では 5回10点差 7回7点差 7回戦では 5回7点差
Bクラス			7回			
Cクラス			7回			
決勝T	トーナメント		7回（決勝9回）	なし 決勝以外：抽選 決勝：ﾀｲﾌﾞﾚｰｸ		
壮年			7回			

【一般 決勝トーナメント （町長杯）】

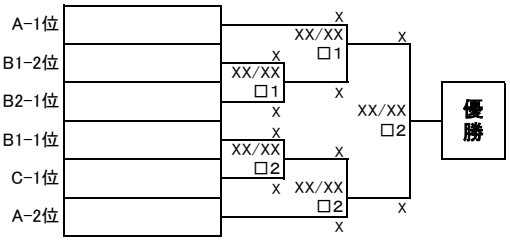

【壮年クラス 春季トーナメント】

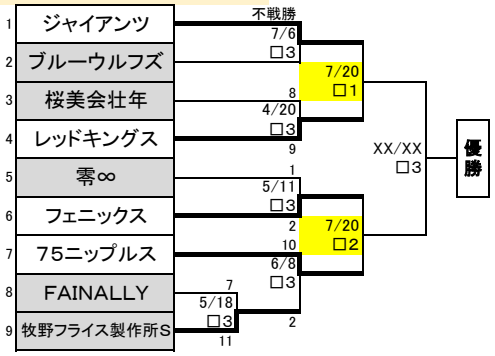
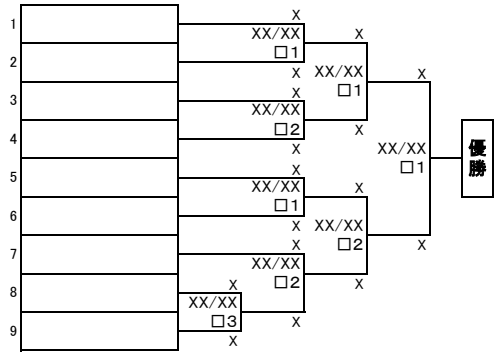
【壮年クラス 秋季トーナメント （町長杯）】