# 令和7年　大会組合せ表

08版（20250601更新）

| | | ※塁審は各チームから3名とする。 |
|---|---|---|
| 第1試合 | 9時30分 | ・第1試合の塁審は、第2試合目のチーム |
| 第2試合 | 12時00分 | ・第2試合の塁審は、第1試合目のチーム |
| 第3試合 | 14時30分 | ・第3試合の塁審は、別途依頼 |

＊試合中止については、午前7時30分ごろに決定。
連絡先　理事長（小倉）　090　2246　6139
連絡先　審判長（秋葉）　090　2910　0384

| | | 3/23 | 3/29 | 3/30 | 4/6 | 4/13 | 4/20 | 5/11 | 5/18 | 5/25 | 6/1 | 6/8 | 6/15 | 6/22 | 7/6 | 7/13 | 7/20 | 7/27 |
|---|---|---|---|---|---|---|---|---|---|---|---|---|---|---|---|---|---|---|
| □ | 田代球場 | 審判講習会 | 高松宮 | 予備日 | 予備日 | 中止 | □ | □ | □ | 中止 | □ | □ | □ | □ | □ | □ | □ | 津久井-愛川親善試合 |
| | | | | | | | A B2 | B1 A | C C | | B2 B1 | B2 B1 | A B2 | C C | B1 A | S S | C C | |
| | | | | | | | S | S | S | | | S | S | | | | | |

| | | 8/3 | 8/10 | 8/17 | 8/24 | 9/7 | 9/14 | 9/21 | 9/28 | 10/5 | 10/12 | 10/19 | 10/26 | 11/2 | 11/9 | 11/16 | 11/23 | |
|---|---|---|---|---|---|---|---|---|---|---|---|---|---|---|---|---|---|---|
| □ | 田代球場 | □ | □ | □ | □ | □ | □ | □ | □ | □ | □ | □ | □ | □ | □ | □ | □ | |
| | | | | | B2 B1 | A B2 | B1 A | | | | | | | | | | | |
| | | | | | | S | | | | | | | | | | | | |

## 【Aクラス リーグ戦】

| | | ① | ② | ③ | 勝 | 負 | 分 | ﾎﾟｲﾝﾄ | 総失点 | 順位 |
|---|---|---|---|---|---|---|---|---|---|---|
| ① | ブラックス | | ○ 7－2<br>XX/XX □2 | 6/15 □1<br>XX/XX □1 | 1 | 0 | 0 | 3 | 2 | |
| ② | BOSS | ● 2－7<br>XX/XX □2 | | ○ 5－1<br>7/6 □2 | 1 | 1 | 0 | 0 | 8 | |
| ③ | 愛川町役場 | 6/15 □1<br>XX/XX □1 | ● 1－5<br>7/6 □2 | | 0 | 1 | 0 | −3 | 5 | |

## 【B1クラス リーグ戦】

| | | ① | ② | ③ | 勝 | 負 | 分 | ﾎﾟｲﾝﾄ | 総失点 | 順位 |
|---|---|---|---|---|---|---|---|---|---|---|
| ① | ブルーウルフズ | | ○ 11－5<br>XX/XX □1 | 6/8 □2<br>XX/XX □2 | 1 | 0 | 0 | 3 | 5 | |
| ② | FELLOWS | ■ 5－11<br>XX/XX □1 | | ■ 0－10<br>7/6 □1 | 0 | 2 | 0 | −7 | 21 | |
| ③ | リバーズ | 6/8 □2<br>XX/XX □2 | ○ 10－0<br>7/6 □1 | | 1 | 0 | 0 | 3 | 0 | |

## 【B2クラス リーグ戦】

| | | ① | ② | ③ | 勝 | 負 | 分 | ﾎﾟｲﾝﾄ | 総失点 | 順位 |
|---|---|---|---|---|---|---|---|---|---|---|
| ① | 牧野フライス製作所 | | ○ 15－0<br>XX/XX □2 | 6/8 □1<br>XX/XX □1 | 1 | 0 | 0 | 3 | 0 | |
| ② | ZERO | ■ 0－15<br>XX/XX □2 | | ○ 3－2<br>6/15 □2 | 1 | 1 | 0 | 0 | 17 | |
| ③ | ビューティック | 6/8 □1<br>XX/XX □1 | ● 2－3<br>6/15 □2 | | 0 | 1 | 0 | −3 | 3 | |

## 【Cクラス リーグ戦】

| | | ① | ② | ③ | ④ | 勝 | 負 | 分 | ﾎﾟｲﾝﾄ | 総失点 | 順位 |
|---|---|---|---|---|---|---|---|---|---|---|---|
| ① | AGC | | 6/22 □1 | ○ 8－1 | XX/XX □2 | 1 | 0 | 0 | 3 | 1 | |
| ② | スパイダーズ | 6/22 □1 | | XX/XX □1 | ○ 18－8 | 1 | 0 | 0 | 3 | 8 | |
| ③ | ニチベイグルービーズ | ● 1－8 | XX/XX □1 | | 6/22 □2 | 0 | 1 | 0 | −4 | 8 | |
| ④ | 電気興業 | XX/XX □2 | ● 8－18 | 6/22 □2 | | 0 | 1 | 0 | −4 | 18 | |

■リーグ戦の順位決定

★2チームの勝敗が並んだ場合、
**①当該対戦の結果**
それが引き分けの場合は ②へ

★3チーム以上の勝敗が並んだ場合
**①当該対戦の結果**
それでも順位が決まらない場合は ②へ

↓ ②へ

**②ポイント制**

| | | |
|---|---|---|
| 勝ち | ○ | +3 |
| コールド勝ち | | |
| 不戦勝 | | |
| 負け | ● | −3 |
| コールド負け | ■ | −4 |
| 棄権（不戦敗） | × | −5 |
| 引き分け | △ | 0 |

↓ 並んだ場合は③へ

**③総失点**

↓ 並んだ場合は④へ

**④抽選**

■試合形式

| | 方式 | 時間 | イニング | 引き分け | コールド | |
|---|---|---|---|---|---|---|
| Aクラス | リーグ戦 | 2時間（イニングより優先） | 9回 | あり | あり | 9回戦では 5回10点差 7回7点差<br>7回戦では 5回7点差 |
| Bクラス | | | 7回 | | | |
| Cクラス | | | 7回 | | | |
| 決勝T | トーナメント | | 7回（決勝9回） | なし 決勝以外：抽選 決勝：ﾀｲﾌﾞﾚｰｸ | | |
| 壮年 | | | 7回 | | | |

## 【一般 決勝トーナメント （町長杯）】

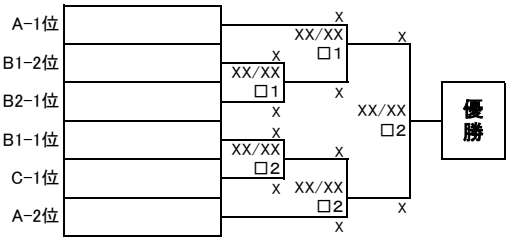


## 【壮年クラス 春季トーナメント】

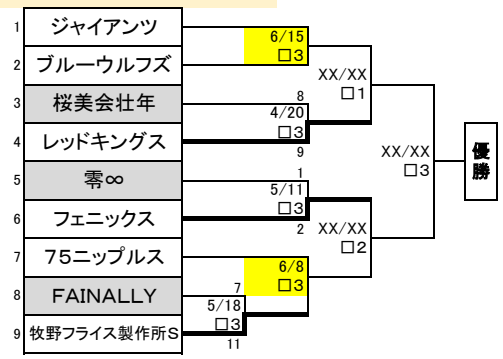

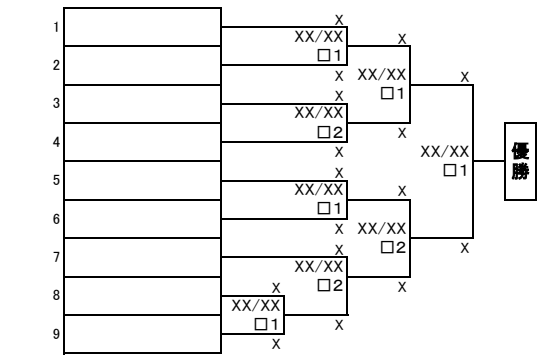
## 【壮年クラス 秋季トーナメント （町長杯）】