天皇賜杯第74回全日本軟式野球大会ENEOSトーナメント神奈川県予選・第7回大和市長杯争奪軟式野球大会

2019年6月22(土)・23日(日)・6月25日(火)

①- 6/22
②- 6/23
③- 6/25

主管 ： 大和市野球連盟　藤沢市野球協会　茅ヶ崎野球協会　横浜野球連盟
会場 ： 大和スタジアム　藤沢市八部公園野球場　茅ヶ崎公園野球場　俣野公園・横浜薬大スタジアム

優勝：日立オートモティブシステムズ(株)厚木工場　**準優勝：逗子市消防本部**

優秀選手賞：不破 卓哉選手（日立オートモティブシステムズ(株)厚木工場）
敢闘賞：奥秋 佳典選手（逗子市消防本部）

大和・藤沢・茅ケ崎

6/22		6/23・6/25	
-1	8:00	-1	8:30
-2	10:00	-2	10:30
-3	12:00	-3	13:00

薬大 6/22

-1	8:30
-2	10:30
-3	12:30
-4	14:30

薬大 6/23

-1	8:30
-2	10:30
-3	13:00

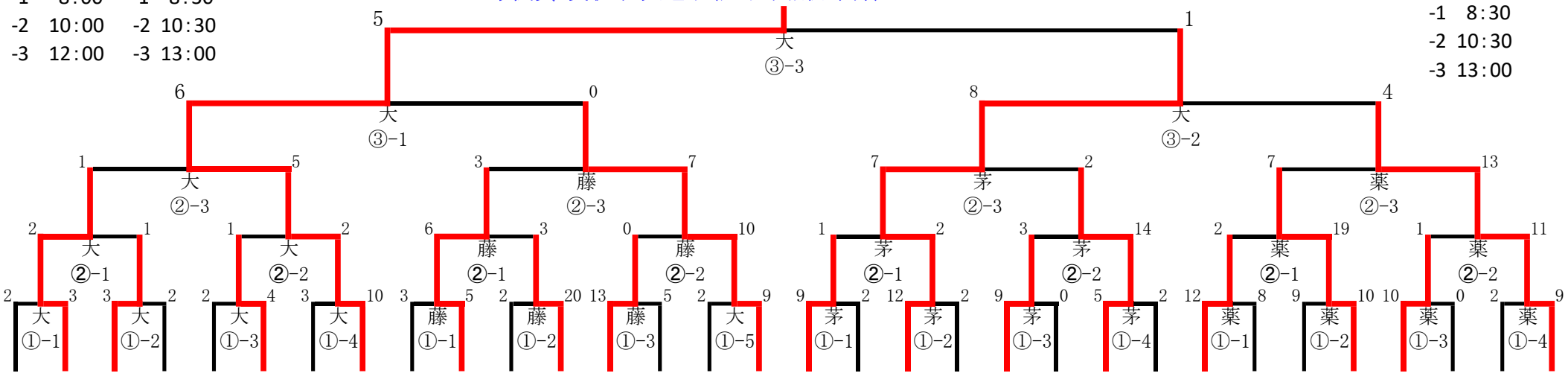

1	2	3	4	5	6	7	8	9	10	11	12	13	14	15	16	17	18	19	20	21	22	23	24	25	26	27	28	29	30	31	32
湘南信用金庫（前年準優勝）	横浜信用金庫（横浜）	(株)日本治具製作所（座間）	湘南PRECIS（綾瀬）	大和市消防野球部（大和）	大野台オールアワーズ（相模原）	小田急電鉄（秦野）	日立オートモティブシステムズ(株)厚木工場（厚木）	東芝ライテック株式会社（横須賀）	NEW FIELD（平塚）	二宮町役場（二宮）	プラスターズ鎌倉（鎌倉）	三菱ふそう（川崎）	さがみ信用金庫（小田原）	PNクラブ寒川（寒川）	ビギナーズ（横浜）	国立印刷局小田原（前年優勝）	相模原市役所（相模原）	逗子市消防本部（逗子）	球殿クラブ（海老名）	湘南ベロビーチドジャース（茅ヶ崎）	JXTGエネルギー株式会社（川崎）	パナソニック横浜（横浜）	(株)リコー厚木事業所（厚木）	オールドスターズ（南足柄）	リバーズ（愛川）	あだれさんつ（伊勢原）	(株)ミックコーポレーション（横浜）	川崎信用金庫（川崎）	片山（横須賀）	藤沢市役所（藤沢）	SBSリコーロジスティクス(株)（厚木）